DE EN FR ES IT NL

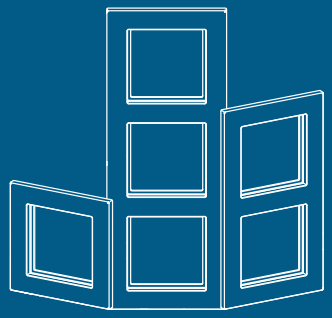

homematic IP

Kurzanleitung
Brief instructions
Instructions abrégées
Instrucciones abreviadas
Istruzioni rapida
Beknopte handleiding

Glasrahmen
Glass Frame
Cadre en verre
Marco de cristal
Cornice vetro
Glazen frame

HmIP-GFX // 161962 // V1.0 (05/2025)

Documentation © 2025 eQ-3 AG, Germany
All rights and changes reserved.

Anleitung sorgfältig lesen und aufbewahren.
Achtung! Hinweis auf eine Gefahr. Zusätzliche wichtige **Informationen**.

Read the manual carefully and keep it in a safe place.
Attention! This indicates a hazard. Additional important **information**.

Lire attentivement les consignes et les conserver dans un endroit sûr.
Attention ! Indique un danger. Autres **informations importantes**.

Lea atentamente estas instrucciones y consérvelas para usos posteriores.
¡Atención! Aviso bajo su propio riesgo. Información com-ple-mentaria **importante**.

Leggere attentamente queste istruzioni e conservarle con cura.
Attenzione! Avviso su un rischio dell'utente. Informazioni sup-ple-mentari **importanti**.

De handleiding zorgvuldig lezen en bewaren.
Let op! Instructie op eigen risico. Aanvullende, belangrijke **informatie**.

Geräteübersicht // Device overview // Aperçu de l'appareil // Dispositivos // Vista d'insieme dell'apparecchio // Overzicht van het apparaat

A Glasrahmen – 1-fach // Glass frame – 1-channel // Cadre en verre – 1 niveau // Marco de cristal simple // Cornice vetro – 1 canale // Glazen frame – 1-voudig
B Glasrahmen – 2-fach // Glass frame – 2-channel // Cadre en verre – 2 niveaux // Marco de cristal doble // Cornice vetro – 2 canali // Glazen frame – 2-voudig
C Glasrahmen – 3-fach // Glass frame – 3-channel // Cadre en verre – 3 niveaux // Marco de cristal triple // Cornice vetro – 3 canali // Glazen frame – 3-voudig

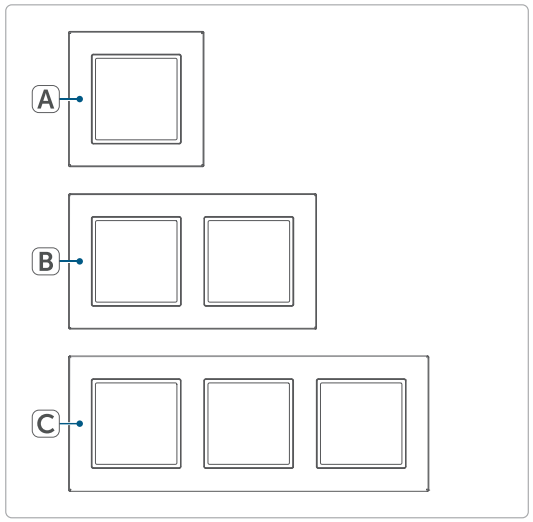

Anwendung // Application // Utilisation // Utilice // Utilizzo // Gebruik

1

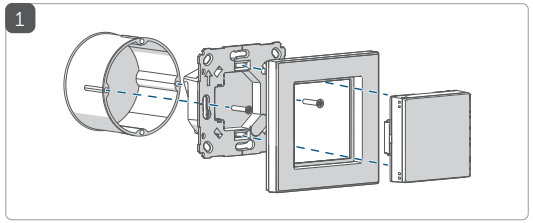

Montagemodul mit Schaltausgang in Kombination mit beliebiger Fronteinheit und Rahmen //

Mounting module with relay in combination with any front unit and frame //

Module de montage avec sortie d'activation combiné à une unité frontale et un cadre au choix //

Módulo de montaje con salida de conmutación combinado con cualquier unidad frontal y marco //

Modulo di montaggio con uscita di commutazione in combinazione con unità frontale a piacere e cornice //

Montagemodule met schakeluitgang in combinatie met een willekeurige fronteenheid en frame

2

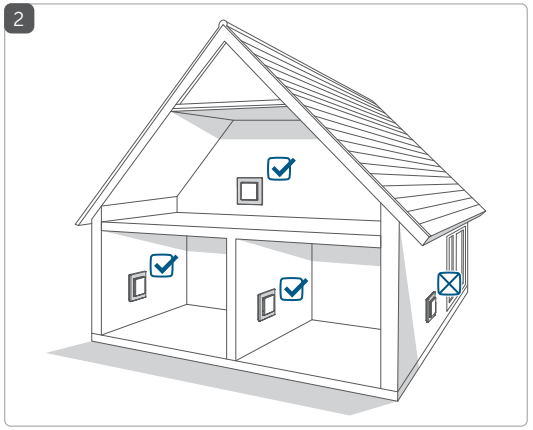

Reinigung // Cleaning // Nettoyage // Limpieza // Pulizia //Reiniging

3

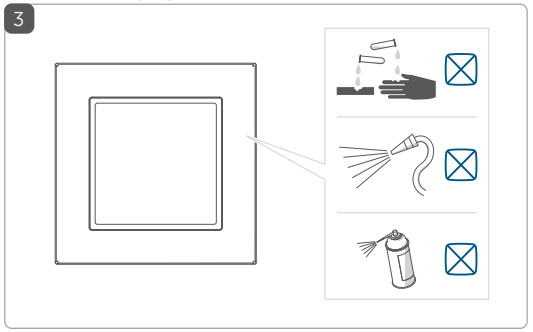

4

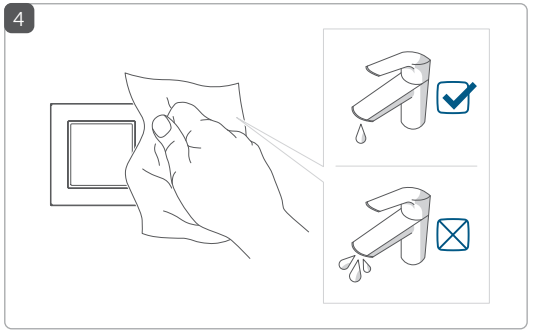

Montage // Installation // Montage // Montaje // Montaggio // Montage

5

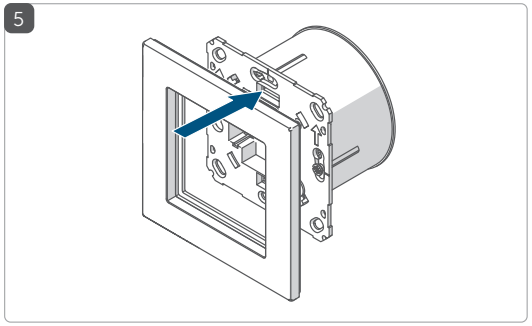

6

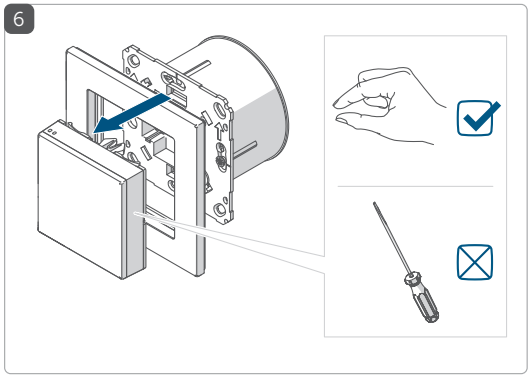

7

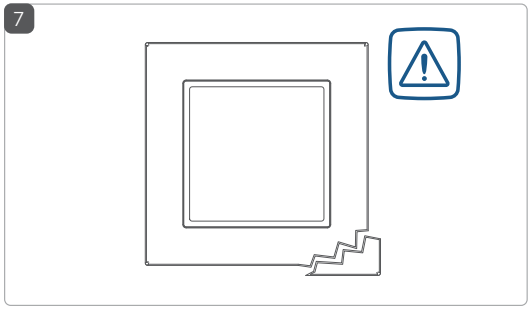

Glas // Glass // Verre // Cristal // Vetro // Glazen

Bevollmächtigter des Herstellers:
Manufacturer's authorised representative:
Mandataire du fabricant :
Representante del fabricante:
Rappresentante autorizzato dal produttore:
Gemachtigde van de fabrikant:

eQ-3 AG
Maiburger Straße 29
26789 Leer/Germany
www.eQ-3.de

DE

Funktion

Der **Homematic IP Glasrahmen** ist die passende Ergänzung für die Installation von Geräten im 55er-Rahmenmaß. Alle technischen Dokumente sowie Updates finden Sie unter www.homematic-ip.com.

Reinigung

Reinigen Sie das Gerät mit einem weichen, sauberen, trockenen und fusselfreien Tuch. Für die Entfernung von stärkeren Verschmutzungen kann das Tuch leicht mit lauwarmem Wasser angefeuchtet werden. Verwenden Sie keine lösemittelhaltigen Reinigungsmittel.

Konformitätserklärung

Hiermit erklärt die eQ-3 AG, Maiburger Str. 29, 26789 Leer, Deutschland, dass der Funkanlagentyp Homematic IP HmIP-GF1, HmIP-GF1-A, HmIP-GF2, HmIP-GF2-A, HmIP-GF3, HmIP-GF3-A der Richtlinie 2014/53/EU entspricht. Der vollständige Text der EU-Konformitätserklärung ist unter der folgenden Internetadresse verfügbar: www.homematic-ip.com.

EN

Function

The **Homematic IP Glass Frame** is the perfect addition for device installations with a 55 mm frame size. All documents and updates can be found at www.homematic-ip.com.

Cleaning

Clean the device using a soft, clean, dry and lint-free cloth. Dampen the cloth a little with lukewarm water to remove more stubborn marks. Do not use any detergents containing solvents.

Declaration of conformity

eQ-3 AG, Maiburger Straße 29, 26789 Leer, Germany hereby declares that the radio equipment type Homematic IP HmIP-GF1, HmIP-GF1-A, HmIP-GF2, HmIP-GF2-A, HmIP-GF3, HmIP-GF3-A is compliant with Directive 2014/53/EU. The full text of the EU declaration of conformity is available at www.homematic-ip.com.

FR

Fonction

Le **cadre en verre Homematic IP** est le complément adapté à l'installation d'appareils dans le cadre de 55 mm. Vous trouverez toutes les documentations techniques et les mises à jour à l'adresse www.homematic-ip.com.

Nettoyage

Nettoyez l'appareil avec un chiffon doux, propre, sec et non pelucheux. Pour enlever des salissures plus conséquentes, le chiffon peut être légèrement humidifié avec de l'eau tiède. N'utilisez pas de nettoyant contenant un solvant.

Déclaration de conformité

Par la présente, eQ-3 AG, basée à Maiburger Str. 29, 26789 Leer, en Allemagne, déclare que l'équipement radioélectrique Homematic IP HmIP-GF1, HmIP-GF1-A, HmIP-GF2, HmIP-GF2-A, HmIP-GF3, HmIP-GF3-A est conforme à la directive 2014/53/EU. L'intégralité de la déclaration européenne de conformité est disponible à l'adresse suivante : www.homematic-ip.com

ES

Funcionamiento

El **marco de cristal Homematic IP** es el complemento ideal para la instalación de dispositivos en un marco de 55. Todos los documentos técnicos y las actualizaciones se encuentran en www.homematic-ip.com.

Limpieza

Limpie el dispositivo con un paño suave, limpio, seco y que no deje pelusa. Si está muy sucio, puede limpiarlo con un paño ligeramente humedecido con agua tibia. No utilice productos de limpieza que contengan disolventes.

Declaración de conformidad

eQ-3 AG, Maiburger Str. 29, 26789 Leer, Alemania, declara que el tipo de instalación por radio Homematic IP HmIP-GF1, HmIP-GF1-A, HmIP-GF2, HmIP-GF2-A, HmIP-GF3, HmIP-GF3-A cumple la Directiva 2014/53/UE. El texto íntegro de la declaración UE de conformidad está disponible al completo en el sitio web: www.homematic-ip.com

IT

Funzionamento

La **cornice vetro Homematic IP** è l'integrazione ideale per l'installazione di dispositivi con telai da 55 mm. Tutta la documentazione tecnica e gli aggiornamenti sono disponibili su www.homematic-ip.com.

Pulizia

Pulire l'apparecchio con un panno morbido, pulito, asciutto e privo di pelucchi. Per rimuovere tracce di sporco tenaci si può inumidire leggermente il panno con acqua tiepida. Non utilizzare detergenti a base di solventi.

Dichiarazione di conformità

Con la presente la eQ-3 AG, Maiburger Str. 29, 26789 Leer, Germania, dichiara che l'apparecchio radio Homematic IP modello Homematic IP HmIP-GF1, HmIP-GF1-A, HmIP-GF2, HmIP-GF2-A, HmIP-GF3, HmIP-GF3-A è conforme alla Direttiva 2014/53/UE. Il testo integrale della dichiarazione di conformità UE è disponibile al seguente indirizzo internet: www.homematic-ip.com.

NL

Werking

Het **Homematic IP-glazen frame** is de perfecte aanvulling voor de installatie van apparaten met een 55mm-framegrootte. Alle technische documenten en updates vindt u op www.homematic-ip.com.

Reiniging

Reinig het apparaat met een zachte, schone, droge en pluisvrije doek. Voor het verwijderen van sterke verontreinigingen kan de doek licht met lauw water worden bevochtigd. Gebruik geen oplosmiddelhoudende reinigingsmiddelen.

Conformiteitsverklaring

Hierbij verklaart eQ-3 AG, Maiburger Str. 29, 26789 Leer, Duitsland, dat het draadloze apparaattype Homematic IP HmIP-GF1, HmIP-GF1-A, HmIP-GF2, HmIP-GF2-A, HmIP-GF3, HmIP-GF3-A in overeenstemming is met de richtlijn 2014/53/EU. De volledige tekst van de EU-conformiteitsverklaring is beschikbaar onder het volgende internetadres: www.homematic-ip.com.

Technische Daten // Technical specifications // Caractéristiques techniques // Datos técnicos // Dati tecnici // Technische gegevens

DE	EN	FR	Werte // Values // Valeurs
Geräte-Kurzbezeichnung	Device short name	Désignation abrégée de l'appareil	HmIP-GF1, HmIP-GF1-A, HmIP-GF2, HmIP-GF2-A, HmIP-GF3, HmIP-GF3-A
Schutzart	Degree of protection	Type de protection	IP20
Umgebungstemperatur	Ambient temperature	Température ambiante	-5 bis +40 °C // -5 to +40 °C // -5 à +40 °C // de -5 a +40 °C // tra -5 e +40 °C // -5 tot +40 °C
Abmessungen (B x H x T)	Dimensions (W x H x D)	Dimensions (l x H x P)	HmIP-GF1: 85 x 85 x 9,75 mm, HmIP-GF2: 85 x 156 x 9,75 mm, HmIP-GF3: 85 x 227 x 9,75 mm
Gewicht	Weight	Poids	HmIP-GF1: 61,6 g, HmIP-GF2: 106 g, HmIP-GF3: 149,8 g

ES	IT	NL	Valores // Dati // Waarden
Nombre abreviado del dispositivo	Sigla dell'apparecchio	Apparaatcode	HmIP-GF1, HmIP-GF1-A, HmIP-GF2, HmIP-GF2-A, HmIP-GF3, HmIP-GF3-A
Tipo de protección	Grado di protezione	Beschermingsklasse	IP20
Temperatura ambiente	Temperatura ambiente	Omgevingstemperatuur	-5 bis +40 °C // -5 to +40 °C // -5 à +40 °C // de -5 a +40 °C // tra -5 e +40 °C // -5 tot +40 °C
Dimensiones (A x H x P)	Dimensioni (L x A x P)	Afmetingen (b x h x d)	HmIP-GF1: 85 x 85 x 9,75 mm, HmIP-GF2: 85 x 156 x 9,75 mm, HmIP-GF3: 85 x 227 x 9,75 mm
Peso	Peso	Gewicht	HmIP-GF1: 61,6 g, HmIP-GF2: 106 g, HmIP-GF3: 149,8 g

Technische Änderungen vorbehalten. // Subject to technical changes. // Sous réserve de modifications techniques. // Salvo modificaciones técnicas. // Con riserva di modifiche tecniche. // Technische wijzigingen voorbehouden.