Art.-Nr. / *Item No.*	Beschreibung / *Description*	Länge / *Length* (L)	Kontaktwiderstand / *Contact resistance*	Max. Übertragungsrate / *Max. data transmission rate*
61283	HDMI 2.0 Kabel 360° 0150 1,5m (15+1) sw	1500 ± 30 mm	8 Ω max.	18 Gbit/s
61286	HDMI 2.0 Kabel 360° 0200 2,0m (15+1) sw	2000 ± 50 mm	8 Ω max.	18 Gbit/s
61289	HDMI 2.0 Kabel 360° 0300 3,0m (15+1) sw	3000 ± 50 mm	8 Ω max.	18 Gbit/s
61292	HDMI 2.0 Kabel 360° 0500 5,0m (15+1) sw	5000 ± 100 mm	12 Ω max.	10.2 Gbit/s

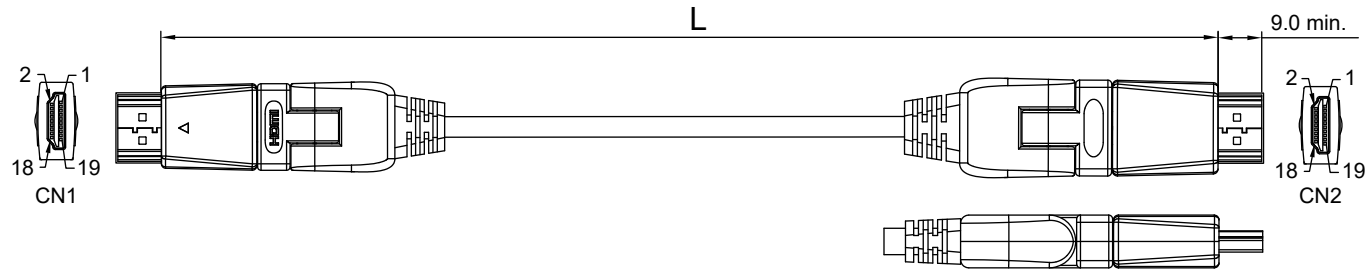

Pin-Belegung / *Pin Assignment*

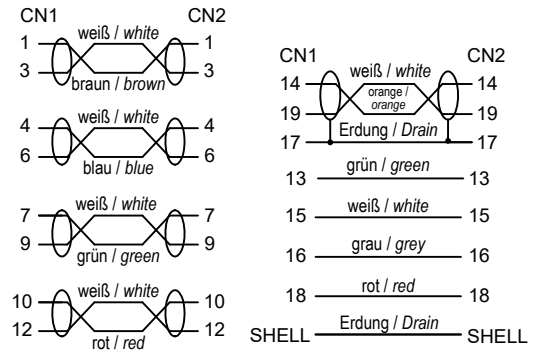

Aderquerschnitt / *Wire cross section*

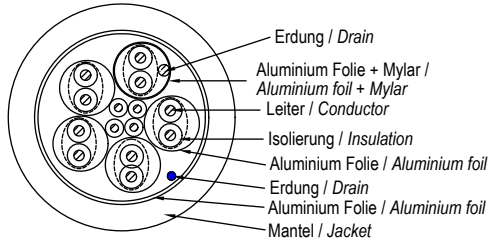

High-Speed-HDMI™-360°-Kabel mit Ethernet

- hochauflösende Signalübertragung mit bis zu 4K @ 60 Hz (Ultra HD 2160p)
- vergoldete HDMI™-Steckverbinder, horizontal und vertikal drehbar
- integrierter Ethernet-Kanal
- beidseitiger Knickschutz

Anschlüsse:	2x HDMI™-Stecker (Typ A)
Material Kabelmantel:	PVC
Außendurchmesser Kabelmantel:	5,5 ± 0, 2 mm
Isolationswiderstand:	200 V ⎓, 10 MΩ min.
Kabelaufbau:	30AWG(1/254CCS*1P+A)*4+ (1/254CCS*1P+E+A+M)*1+ 1/254CCS*4C+EA
Unterstützte Audiostandards:	Enhanced Audio Return Channel (eARC), Audio Return Channel (ARC)
Weitere unterstützte Standards:	HDR (High Dynamic Range), HDCP 2.2, HDMI™ Ethernet Channel (HEC), 3D, Consumer Electronics Control (CEC)

High Speed HDMI™ 360° Cable with Ethernet

- high-definition signal transmission with up to 4K @ 60 Hz (Ultra HD 2160p)
- gold-plated HDMI™ connectors that rotate horizontally and vertically
- integrated Ethernet channel
- kink protection on both sides

Connections:	*2x HDMI™ plug (Type A)*
Material cable jacket:	*PVC*
Outer diameter cable jacket:	*5.5 ± 0.2 mm*
Insulation resistance:	*200 V ⎓, 10 MΩ min.*
Kabelaufbau:	*30AWG(1/254CCS*1P+A)*4+ (1/254CCS*1P+E+A+M)*1+ 1/254CCS*4C+EA*
Supported audio standards:	*Enhanced Audio Return Channel (eARC), Audio Return Channel (ARC)*
Other supported standards:	*HDR (High Dynamic Range), HDCP 2.2, HDMI™ Ethernet Channel (HEC), 3D, Consumer Electronics Control (CEC)*

Änderungen			Datum	Name
Datum	Name	gez.:	03.01.2023	aw
		gepr.:	03.01.2023	aw
		Norm:		
		Änderungen vorbehalten / *Subject to change*		

Bezeichnung
HDMI 2.0 Kabel 360°
XXXX Xm (15+1) sw

Zeichnungs-Nr.:

Blatt
1/1
von