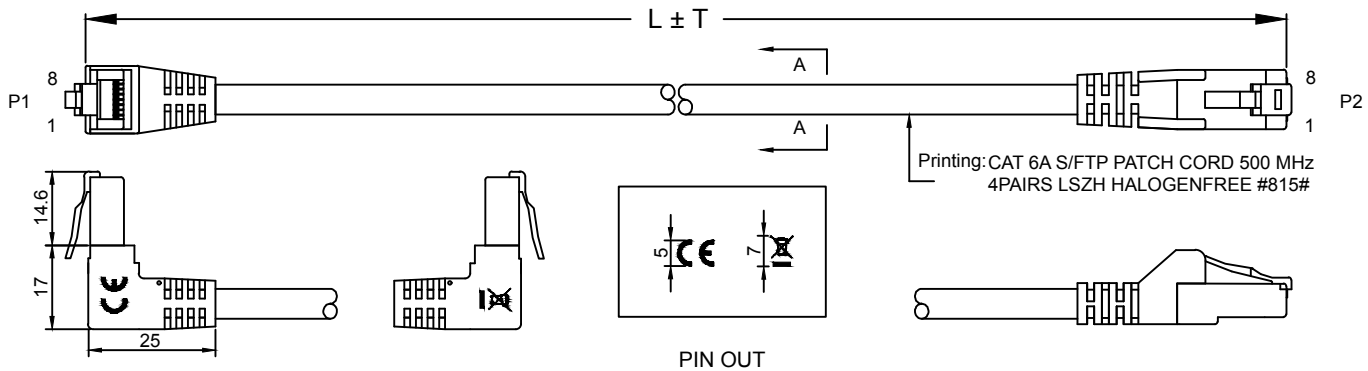

A A
5 : 1

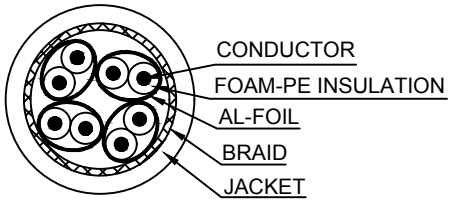

PIN OUT

P1		P2	
1		1	WHITE
2		2	ORANGE
3		3	WHITE
6		6	GREEN
4		4	BLUE
5		5	WHITE
7		7	WHITE
8		8	BROWN
SHELL		SHELL	

Spezifikation / Specification	CAT 6A
Kabeltyp / *Cable type*	Rundkabel / *round cable*
Innenleiter, Material / *Inner conductor material*	CU (Kupfer) / *CU (copper)*
Innenleiter, Aderdurchmesser / *Inner conductor, core diameter*	(7/0.135 ± 0.005 mm)
AWG	27/7 (stranded)
Schirmungsklasse / *Shielding class*	S/FTP (PiMF)
Anzahl Schirmungen / *Number of shieldings*	2 x
Typ 1, Schirmung / *Type 1, shielding*	Folie (Alu) PiMF/ *foil (alu) PiMF*
Typ 2, Schirmung / *Type 2, shielding*	Geflecht (Alu) Gesamtschirm / *braid (alu) overall shield*
Durchmesser Kabelmantel (ca.) / *Cable sheath diameter (approx.)*	Ø 6.0 ± 0.2 mm, LSZH
Knickschutz / *Kink protection*	beidseitig / *both sides*
LSZH-konform / *LSZH compliant*	ja / *yes*
Anschluss, Typ / *Connection, type*	RJ45-Stecker 90° (8P8C) / *RJ45 male 90° (8P8C)*
Anschluss, Schirmung / *Connection, shielding*	ja / *yes*
Anschluss 2, Typ / *Connection 2, type*	RJ45-Stecker (8P8C) / *RJ45 male (8P8C)*
Rastnasenschutz / *Latch protection*	einseitig / *unilaterally*
max. Bandbreite / *max. bandwidth*	500 MHz

Farbe / *Colour*	Art.	Farbe / *Colour*	Art.	L [m]	T [mm]	Remark
schwarz / *black*	51555	weiß / *white*	51562	0.25	± 20	with cable tag
	51556		51563	0.50	± 20	without cable tag
	51557		51564	1.00	± 20	without cable tag
	51558		51565	2.00	± 40	without cable tag
	51559		51566	3.00	± 50	without cable tag
	51560		51567	5.00	± 70	without cable tag
	51561		51568	10.00	± 100	without cable tag

CAT 6A Patchkabel 1x 90° gewinkelt, S/FTP (PiMF),

- doppelt geschirmtes LAN/Netzwerkkabel zum Anschluss Ihrer Netzwerkkomponenten mit 2x RJ45 Steckern
- Aderpaarschirmung: PIMF (Paare in Metall Folie) + Gesamtschirmung: Geflecht
- RJ45-Stecker gerade an RJ45-Stecker gewinkelt, ideale Lösung bei minimalen Platzverhältnissen
- mit vergoldeten Kontaktflächen (PINs)
- Slimline-Knickschutztülle
- Rastnasenschutz und Längenangabe am geraden Stecker
- geeignet für Power over Ethernet (PoE/PoE+)

- Betriebstemperatur: -20 °C bis 65 °C

CAT 6A patch cable 1x 90° angled, S/FTP (PiMF)

- *double shielded LAN/network cable to connect network components with 2 x RJ45 connectors*
- *pairs screening: PIMF (pairs in metal foil) + outer shield: braiding*
- *RJ45 plug straight to RJ45 plug angled, ideal solution with minimal space*
- *with gold plated PINs*
- *slimline strain relief*
- *Latch protection and length indication on straight plug*
- *adatto per Power over Ethernet (PoE/PoE+)*

- *Operating temperature: -20 °C up to 65 °C*

Änderungen			Datum	Name
Datum	Name	gez.:	30.09.2020	sm
		gepr.:	30.09.2020	ac
		Norm:		
		Änderungen vorbehalten / *Subject to change*		

Bezeichnung
CAT 6A-xxxx S/FTP (1x90°)
CU LSZH x.xx m

Zeichnungs-Nr.:
51555ff

Blatt

von