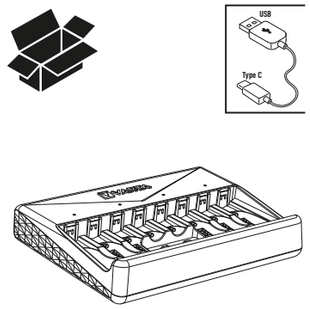

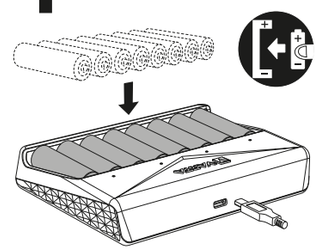

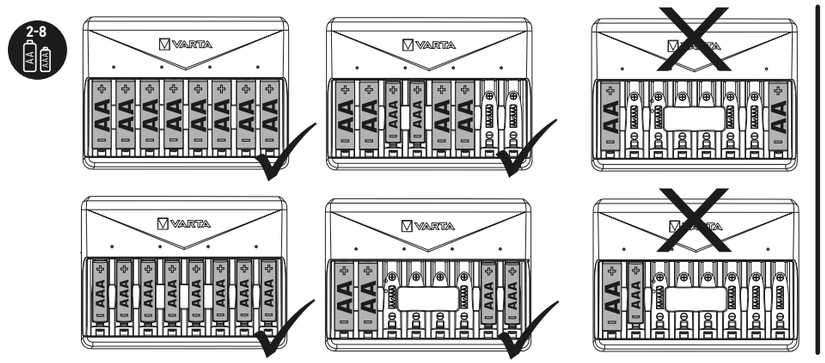

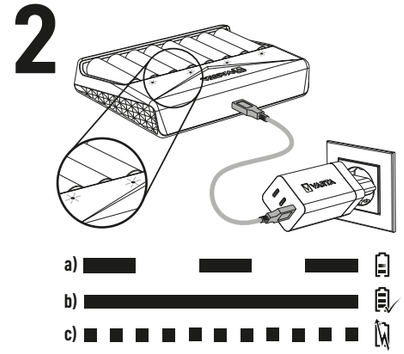

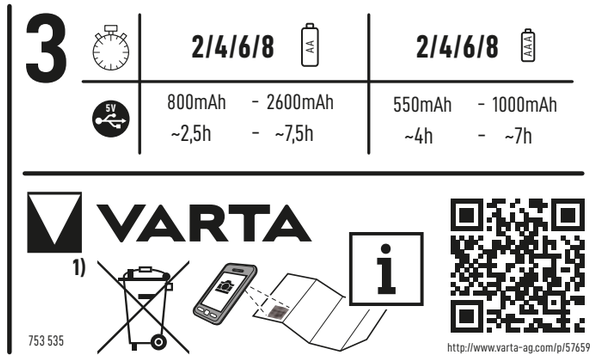

BG

Безопасност!
Опасност от нараняване! Обикновените батерии могат да експлодират при зареждане. Зареждайте само Ni-MH презареждаши батерии, не обикновени батерии. "Интегриран контрол за безопасно изключване след 8,5 h AA/AAA и минус делта-V прекъсващафункция. Нагряването на презареждащите се батерии и
зарядното при зареждане е обичайно." Никога не зареждайте ръждясали, счупени или течащи презареждащи батерии. Не отваряйте, не хвърляйте в огън и не оксъсвайте презареждащите батерии. В случай на повреда/счупване, свържете се с търговеца на Varta.

Този уред може да се използва от деца над 8-годишна възраст, както и от хора с ограничени физически, сетивни или умствени способности, или липса на опит и познания, ако са наблюдавани / инструктирани и разбират опасностите. Деца не трябва да си играят с уреда. Почистването и поддръжката не трябва да се извършват от деца, освен ако те не са над 8-годишна възраст и са наблюдавани.

Как да използвате зарядното устройство
Фиг. 1: Вкарвайте презареждащи се батерии с един и същ размер (AA или AAA) и капацитет по двойки. И двата края на батерията трябва да бъдат свързани.

Фиг. 2: Закрепете USB Type C кабел към източник на електричество с 5 V/мин. 1 A.
a) LED свети: в момента се зарежда.
b) Сттичен светодиод: Зареждане завършило
c) Бързо мигащ светодиод: Грешка, алкално откриване, грешна полярност, дефектна батерия, закъсяване.

Таймерът предпазва презареждащи батерии от презареждане. Прекъсване на захранването ще занули таймера. Функцията за контрол на зареждането предпазва батериите от презареждане. Махнете батериите след като зарядното устройство е изведено от електрическата мрежа.

Фиг. 3: Вижте таблицата за продължителност на зареждане.

1) **Защита на околната среда**
За да се избегнат проблеми с околната среда и здравето, поради опасните вещества в електрическите и електронните стоки, уредите, които са обозначени с този символ, не трябва да се изхвърлят с общия отпадък, а да се възстановят, използват за друга цел или рециклират. За повече информация относно рециклирането, моля, свържете се с оторизираните местни власти.

CZ

Bezpečnost!
Nebezpečí úrazu! Primární baterie mohou při nabíjení vybuchnout. Nabíjejte pouze akumulátory NiMH, nikoliv primární baterie. Integrovaný bezpečnostní vypínač po 8,5 h AA/AAA a funkce vypnutí minus delta V. Zahřívání nabíjecích baterií a nabíječky během obvyklého nabíjení. Nepoužívejte nikdy zkorodované, poškozené nebo vyteklé akumulátory. Akumulátory neotevírejte, neodhazujte do ohně ani nezkratujte konce přípojek. V případě poškození nebo závady se obraťte na prodejce sortimentu zbožíVARTA.

Tento přístroj mohou používat děti ve věku od 8 let a osoby se sníženými fyzickými, senzorickými či mentálními schopnostmi nebo osoby, které výrobek nikdy nepoužívaly nebo jej neznají, pokud tak činí pod dozorem/byly poučeny a rozumí souvisejícím rizikům. S přístrojem si nesmějí hrát děti. Děti nesmějí provádět čištění a běžnou údržbu, pokud nedosáhly věku alespoň 8 let a nejsou-li pod dozorem.

Použití nabíječky
Obrázek 1: Vložte nabíjecí baterie stejné velikosti (AA nebo AAA) a kapacity v párech. Každý akumulátor se musí dotýkat obou kontaktů.

Obrázek 2: ZPřipojte USB kabel typu C k napájecímu zdroji s 5 V / min. 1 A.
a) LED zap: akumulátory se nabíjejí,
b) Statická LED: Nabíjení dokončeno
c) Rychle blikající LED: Chyba, detekce alkálií, špatná polarita, vadná baterie, zkrat.

Časovač chrání baterie před přebíjením. Každé zastrčení nabíječky do zásuvky spustí časovač znova. Nabíjecí pojistka chrání akumulátory před přebitím. Pokud nabíječka není připojená na síť, akumulátory vyjměte.

Obrázek 3: Věnujte pozornost tabulce s časy nabíjení.

1) **Ekologie**
Předcházejte ekologickým a zdravotním problémům způsobeným nebezpečnými látkami v elektrických a elektronických zařízeních. Zařízení označená tímto symbolem nelze likvidovat do netříděného komunálního odpadu, nýbrž je třeba je recyklovat či jiným způsobem využít. Za účelem získání dalších informací o problematice recyklace se laskavě obraťte na příslušný úřad.

D

Sicherheit!
Verletzungsgefahr! Primärbatterien können beim Laden explodieren. Nur Ni-MH Akkus, keine Primärbatterien laden. Integrierte Sicherheitsabschaltung nach 8,5h AA/AAA und Minus Delta-U Abschaltung. Eine Erwärmung der Akkus und des Ladegerätes beim Aufladen ist normal. Niemals korrodierte, beschädigte oder ausgelaufene Akkus aufladen. Akkus nicht öffnen, ins Feuer werfen oder kurzschließen Bei Schäden / Störungen VARTA-Händler kontaktieren.

Dieses Gerät ist für die Nutzung von Kindern ab 8 Jahren und älter sowie von Personen mit eingeschränkten Physischen, sensorischen und geistigen Fähigkeiten geeignet, wenn ihnen die Handhabung erklärt wurde/ sie dabei beaufsichtigt werden und ihnen die damit verbundenen Gefahren bewusst sind. Kinder sollten nicht mit dem Gerät spielen. Die Reinigung und Instandhaltung des Geräts darf nicht von Kindern durchgeführt werden, es sei denn sie sind älter als 8 Jahre und werden dabei beaufsichtigt.

Verwenden des Ladegerätes
Bild 1: Akkus der gleichen Baugröße (AA oder AAA) und der gleichen Kapazität paarweise einlegen. Jeder Akku muss beide Kontakte berühren.

Bild 2: USB Type C Kabel an eine Stromquelle mit 5V / min. 1A anschließen.
a) LED blinkt: Akkus werden aufgeladen.
b) LED leuchtet: Aufladung beendet.
c) LED blinkt schnell: Fehler, Erkennung Alkaline Batterie, falsche Polarität, defekte Batterie, Kurzschluss.

Timer schützt die Akkus vor Überladung. Jedes Einstecken startet den Timer neu. Ladekontrolle schützt die Akkus vor Überladung. Bei nicht angeschlossenem Ladegerät die Akkus entnehmen.

Bild 3: Ladezeitentabelle beachten.

1) **Umweltschutz**
Zur Vermeidung von Umwelt-und Gesundheitsproblemen durch gefährliche Stoffe in Elektro- und Elektronikgeräten, dürfen Geräte, die mit diesem Symbol gekennzeichnet sind, nicht mit dem unsortierten Hausmüll entsorgt werden, sondern müssen wiederverwendet oder verwertet werden. Für weitere Informationen zum Thema Recycling wenden Sie sich bitte an die jeweils zuständige Behörde.

DK

Sikkerhed!
Risiko for personskade! Primære (Alkaline, Brun stens) batterier kan eksplodere under opladning. Oplad kun Ni-MH genopladelige batterier, ikke primære batterier. Integreret sikkerheds-slukning efter 8,5 h AA/AAA og minus delta-V slukkefunktion. Det er normalt, at genopladelige batterier og ladeapparatet bliver varmt under opladning." Oplad aldrig batterier, der er korroderede, beskadigede eller udløbne. Batterier må ikke åbnes, brændes eller kortsluttes. Kontakt VARTA forhandleren ved skader/fejl.

Dette apparat kan anvendes af børn fra 8 år og derover og personer hvis fysiske, sansemæssige eller mentale evner er nedsat, eller personer uden den fornødne erfaring, hvis de er blevet instrueret/har været under opsyn og forstår de forbundne farer. Børn må ikke lege med apparatet. Rengøring og vedligeholdelse må ikke foretages af børn, medmindre de holdes under opsyn.

Brug af opladeren
Fig.1: Indsæt genopladelige batterier parvist med samme størrelse (AA eller AAA) og samme kapacitet. Hvert batteri skal berøre kontakterne i begge ender.

Fig. 2: Tilslut et USB kabel type C til strømforsyningen med 5 V / min. 1 A.
a) LED slukket: Batterierne oplades.
b) ED lyser: Opladning fuldført
c) LED blinker hurtigt: Fejl, lækage registreret, forkert polaritet, defekt batteri, kortslutning.

Timeren beskytter de genopladelige batterier mod overopladning. Timeren starter forfra ved hver tilslutning. Opladningskontrollen beskytter batterierne mod overopladning. Tag batterierne ud, når opladeren ikke er i brug.

Fig. 3: Overhold tiderne i opladningsskemaet.

1) **Miljøbeskyttelse**
For at undgå miljø- og sundhedsproblemer på grund af farlige stoffer i elektrisk og elektronisk udstyr må apparater med dette symbol ikke bortskaffes som husholdningsaffald. De skal afleveres til genbrug eller oparbejdning. Yderligere informationer om genbrug fås hos de lokale ansvarlige myndigheder.

E

Seguridad!
¡Peligro de lesiones! Las pilas alcalinas/zinc carbon pueden explotar al cargarlas. Cargar únicamente pilas Ni-MH, nunca pilas alcalinas/zinc carbon. Control de apagado de seguridad de 8,5 h AA/AAA y función de interrupción delta V negativo integrados. El calentamiento de las pilas recargables y el cargador durante la carga es normal. No cargar nunca pilas en estado de corrosión, dañadas o que se hayan derramado. No abrir las pilas, ni lanzarlas al fuego, ni ponerlas en cortocircuito. En caso de daños/averías ponerse en contacto con el distribuidor de VARTA.

Este aparato puede ser utilizado por niños mayores de 8 años y por personas con discapacidad física, mental o sensorial o sin experiencia en su manejo, siempre que sean supervisadas o guiadas por otra persona y comprendan los posibles riesgos. Los niños no deben jugar con el aparato. Los niños solo deben realizar tareas de limpieza y mantenimiento si son mayores de 8 años y están supervisados por un adulto.

Uso del cargador
Imagen 1: Inserte un par de baterías recargables del mismo tamaño (AA o AAA) y capacidad. Cada pila tiene que tocar los dos contactos.

Imagen 2: Conecte el cable USB tipo C a la fuente de alimentación de 5 V/min. 1 A.
a) LED encendido: pilas en carga.
b) LED estático: la carga se ha completado
c) LED parpadeando rápido: error, detección alcalina, polaridad invertida, pila defectuosa, cortocircuito.

El temporizador protege las pilas de una sobrecarga. Cada vez que se interrumpe el suministro de corriente, el temporizador se reinicia. El control de carga protege las pilas de una sobrecarga. Si el cargador no está enchufado, extraer las pilas.

Imagen 3: Cumplir las indicaciones contenidas en la tabla de tiempos de carga.

1) **Protección del Medio Ambiente**
Para evitar problemas medioambientales o de salud debidos a materiales peligrosos contenidos en aparatos eléctricos o electrónicos marcados con este símbolo, dichos aparatos no pueden ser eliminados junto con la basura doméstica, sino que deben ser reciclados o reutilizados. Para más información sobre el tema del reciclaje, diríjase a la autoridad competente.

F

Sécurité!
Risque de blessure! Les piles alcalines peuvent exploser en cas de charge. Charger uniquement des batteries Ni-MH et non les piles alcalines. Coupure de sécurité intégrée après 8,5h AA/AAA et fonction de coupure Minus Delta V. Un échauffement des piles rechargeables et du chargeur pendant la charge est normal." Ne jamais charger de batteries rouillées, endommagées ou présentant une fuite. Ne pas ouvrir les batteries, les jeter dans le feu ou les court-circuiter. Contacter le revendeur de VARTA en cas de dommages/ défauts.

Cet appareil peut être utilisé par des enfants âgés de 8 ans et plus et par des personnes aux aptitudes physiques, sensorielles ou mentales réduites ou ne possédant pas l'expérience et les connaissances suffisantes, pour autant que ces personnes soient supervisées/ aient reçu des instructions et soient conscientes des risques encourus. Les enfants ne peuvent pas jouer avec l'appareil. Le nettoyage et l'entretien par l'utilisateur ne doivent pas être effectués par des enfants, à moins qu'ils ne soient âgés de plus de 8 ans et qu'ils soient supervisés.

Utilisation du chargeur
Illustration 1: Insérer par paire des piles rechargeables de même taille (AA ou AAA) et de même capacité. Chaque pile doit être connectée aux deux pôles.

Illustration n°2 : Raccorder le câble USB de type C à une source d'alimentation de 5V / min. 1A.
a) LED allumée: chargement des batteries.
b) LED allumée : Charge complète
c) LED clignote rapidement : Erreur, détection pile alcaline, polarité incorrecte, pile défectueuse, court-circuit.

Le minuteur protège les batteries de la surcharge. Chaque branchement relance le minuteur. Le contrôle de charge protège les batteries contre toute surcharge. Retirer les batteries si le chargeur n'est pas branché.

Illustration n°3 : Respecter le tableau des tempes de charge.

1) **Protection de l'environnement**
Pour éviter les atteintes à l'environnement et les problèmes de santé par des substances dangereuses dans les appareils électriques et électroniques, les appareils qui sont identifiés avec ce symbole ne doivent pas être éliminés dans les déchets ménagers mais doivent être réutilisés ou recyclés. Pour de plus amples informations sur le recyclage, veuillez vous adresser aux autorités responsables respectives.

FIN

Turvallisuus!
Loukkaantumisvaara! Alkaliparistot voivat räjähtää ladattaessa. Älä lataa alkaliparistoja, vaan ainoastaan Ni-MH-akkuja. Integroitu turvakatkaisun ohjaus 8,5 h AA/AAA jälkeen ja miinus delta-V -katkaisutoiminto. Uudelleenladattavien paristojen ja laturin lämpeneminen latauksen yhteydessä on yleistä. ÄLÄ milloinkaan lataa syöpyneitä, vahingoittuneita tai vuotaneita akkuja. Älä avaa akkua, heitä sitä tuleen tai aseta sitä oikosulkuun. Vaurioiden/ virheiden ilmetessä ota yhteys VARTA- jälleenmyyjään.

Laitetta saavat käyttää yli 8-vuotiaat lapset ja henkilöt, joiden fyysinen, aistienvarainen tai henkinen toimintakyky on heikentynyt, tai joilla ei ole kokemusta ja tietoa, jos heitä valvotaan/ ohjeistetaan, ja he ymmärtävät käyttöön liittyvät vaarat. Lapset eivät saa leikkiä laitteella. Lapset eivät saa puhdistaa tai tehdä hoitotoimia, jos he eivät ole yli 8-vuotiaita ja valvonnan alla.

Laturin käyttö
Kuva 1: Laita sisään samankokoiset uudelleelladattavat paristot (AA tai AAA) ja kapasiteetiltaan pareittain. Akun tulee koskettaa kumpaakin kontaktia.

Kuva 2: Kiinnitä USB-tyypin C-kaapeli virtalähteeseen 5 V / vähint. 1 A.
a) LED päällä: akkuja ladataan.
b) Staattinen LED: lataus valmis
c) Nopeasti vilkkua LED: virhe, emästä havaittu, väärä napaisuus, viallinen akku, oikosulku.

Ajastin suojaa akkuja ylilataamiselta. Ajastin käynnistyy uudelleen aina, kun laturi liitetään pistorasiaan. Latauksen ohjaus suojaa akkuja ylilataamiselta. Poista akut, kun laturia ei ole liitetty sähköverkkoon.

Kuva 3: Katso latausaikataulukko.

1) **Ympäristönsuojelu**
Sähkö ja elektroniikkalaitteiden sisältämien vaarallisten aineiden aiheuttamien ympäristö- ja terveysongelmien välttämiseksi tällä symbolilla merkittyjä laitteita ei saa hävittää lajittelemattoman kotitalousjätteen mukana, vaan ne tulee käyttää uudelleen tai kierrättää. Kysy lisätietoja kierrätyksestä paikallisilta viranomaisilta.

GB

Safety!
Risk of injury! Primary batteries can burst while charging. Charge only Ni-MH rechargeable batteries, no primary batteries. Integrated safety shutdown control after 8,5h AA/AAA and minus delta-V cut-off function. A heating of rechargeable batteries and charger while charging is usual. Never charge corroded, damaged or leaking rechargeable batteries. Do not open, throw into fire or short-circuit rechargeable batteries. In case of damages/failure contact a VARTA dealer.

This appliance can be used by children aged from 8 years and above and persons with reduced physical, sensory or mental capabilities or lack of experience and knowledge if they have been given supervision or instruction concerning use of the appliance in a safe way and understand the hazards involved. Children shall not play with the appliance. Cleaning and user maintenance shall not be made by children without supervision.

How to use the charger
Fig. 1: Insert rechargeable batteries of the same size (AA or AAA) and capacity pairwise. Both contacts of the battery must be connected.

Fig. 2: Attach USB Type C cable to power source with 5V / min. 1A.
a) LED flashing: charging in progress.
b) Static LED: Charging completed
c) Fast flashing LED: Error, Alkaline detection, wrong polarity, defective battery, short circuit.

The timer protects the rechargeable batteries from overcharging. Interrupting the power supply restarts the timer. Charging control function protects the batteries from overcharging. Remove the batteries when the charger is unplugged.

Fig. 3: Refer to charging time table.

1) **Environmental Protection**
To avoid environmental and health problems due to hazardous substances in electrical and electronic goods, appliances marked with this symbol mustn't be disposed of with unsorted municipal waste, but recovered, reused, or recycled. For further information on recycling please contact your local city council.

GR

Ασφάλεια!
Κίνδυνος τραυματισμού! Οι απλές μπαταρίες μπορεί να εκραγούν σε περίπτωση επαναφόρτισης. Επαναφορτίζετε μόνο επαναφορτιζόμενες μπαταρίες Ni-MH, ποτέ απλές μπαταρίες. Ενσωματωμένος έλεγχος απενεργοποίησης ασφαλείας μετά από 8,5h AA/AAA και λειτουργία διακοπής ισχυτικού Δέλτα-V. Είναι συνηθισμένο φαινόμενο να παρατηρείται αύξηση της θερμοκρασίας επαναφορτιζόμενων μπαταριών και του φορτιστή κατά τη φόρτιση. Μην επαναφορτίζετε ποτέ επαναφορτιζόμενες μπαταρίες που φέρουν ίχνη οξείδωσης, ζημίας ή διαρροής. Μην ανοίγετε τις επαναφορτιζόμενες μπαταρίες, μην τις ρίχνετε στη φωτιά και μην τις βραχυκυκλώνετε. Σε περίπτωση ζημίας/βλάβης, επικοινωνήστε με τον αντιπρόσωπο της VARTA.

Η παρούσα συσκευή μπορεί να χρησιμοποιηθεί από παιδιά ηλικίας άνω των 8 ετών και άτομα με μειωμένες σωματικές, αισθητήριες ή διανοητικές ικανότητες ή άτομα που δεν διαθέτουν επαρκή εμπειρία ή γνώση, υπό την προϋπόθεση ότι θα βρίσκονται υπό επίβλεψη ή θα λάβουν σχετικές οδηγίες και κατανοούν τους κινδύνους που ενέχει η χρήση της συσκευής. Τα παιδιά δεν πρέπει να χρησιμοποιούν τη συσκευή ως παιχνίδι. Ο καθαρισμός και η συντήρηση από χρήστη δεν πρέπει να πραγματοποιούνται από παιδιά, εκτός κι αν είναι άνω των 8 ετών και βρίσκονται υπό επίβλεψη.

Χρήση της συσκευής φόρτισης
Εικόνα 1: Τοποθετείτε επαναφορτιζόμενες μπαταρίες ίδιου μεγέθους (AA ή AAA) και χωρητικότητας κατά ζεύγη. Πρέπει να κάνουν επαφή και οι δύο πόλοι των επαναφορτιζόμενων μπαταριών.

Εικόνα 2: Συνδέστε καλώδιο USB τύπου C στην παροχή τροφοδοσίας με 5V / ελάχ. 1A.
a) LED ανάβει: εκτελείται φόρτιση των επαναφορτιζόμενων μπαταριών.
b) Στατική LED: Φόρτιση ολοκληρώθηκε
c) LED που αναβοσβήνει γρήγορα: Σφάλμα, αλκαλική ανίχνευση, λάθος πολικότητα ελαττωματική μπαταρία, βραχυκύκλωμα.

Ο χρονοδιακόπτης προστατεύει τις επαναφορτιζόμενες μπαταρίες από υπερφόρτιση. Η διακοπή της τροφοδοσίας επανεκκινεί τον χρονοδιακόπτη. Η λειτουργία ελέγχου φόρτισης προστατεύει τις μπαταρίες από υπερφόρτιση. Αφαιρέστε τις μπαταρίες εφού έχετε αποσυνδέσει τον φορτιστή από το ρεύμα.

Εικόνα 3: Τηρήστε τον πίνακα διάρκειας φόρτισης.

1) **Προστασία του περιβάλλοντος**
Προς αποφυγή πρόκλησης ενδεχόμενων προβλημάτων για το περιβάλλον και την υγεία από επικίνδυνες ουσίες που υπάρχουν σε ηλεκτρικές και ηλεκτρονικές συσκευές, οι συσκευές που φέρουν το σύμβολο αυτό δεν επιτρέπεται να απορρίπτονται μαζί με τα οικιακά απορρίμματα, αλλά πρέπει να επαναχρησιμοποιούνται ή να ανακυκλώνονται. Για περαιτέρω πληροφορίες σχετικά με το θέμα της ανακύκλωσης, απευθυνθείτε στην εκάστοτε αρμόδια αρχή.

H

Biztonság!
Sérülésveszély! Nem újratölthető elemek a töltőben felrobbanhatnak. Csak Ni-MH akkumulátorokkal használható, nem újratölthető elemekkel nem használható. Beépített biztonsági lekapcsolás-vezérlés 8,5h AA/AAA felett és mínusz delta-V megszakítási funkció. Az újratölthető elemek és a töltő/adapter melegedése töltés közben normális. Soha ne tegyen a töltőbe rozsdás, sérült vagy kifolyt akkumulátort. Az akkumulátorokat ne nyissa fel, ne dobja tűzbe és ne okozzon bennük rövidzárlatot. Károsodás/zavar esetén forduljon egy VARTA-kereskedőhöz.

Az eszközt 8 éves (vagy idősebb) gyermekek és csökkent fizikai, érzékszervi vagy mentális képességekkel rendelkező vagy tapasztalatlan személyek csak felügyelet alatt/mások utasításainak megfelelően és csak akkor használhatják, ha tisztában vannak a használatból eredő kockázatokkal. Gyermekek nem játszhatnak az eszközzel. A készülék tisztítását és karbantartását gyermekek csak felügyelet alatt és csak akkor végezhetik, ha 8 évesnél idősebbek.

A töltő használata
1. kép: Párosával helyezze be az azonos méretű (AA vagy AAA) és kapacitású elemeket. Mindegyik akkumulátornak mind a két érintkezőhöz hozzá kell érnie.

2. kép: Csatlakoztassa a C típusú USB-kábelt egy 5V / min. 1A áramforráshoz.
a) LED be: az akkumulátorok töltődnek.
b) Világító LED: töltés befejeződött
c) Gyorsan villogó LED: hiba, alkáli elemek érzékelése, hibás polaritás, meghibásodott elem, rövidzárlat.

Az időzítő védi az újratölthető elemeket a túltöltéstől. Az időzítő minden csatlakoztatással újraindul. A töltőellenőrzés védi az akkumulátorokat a túltöltéstől. Ha a töltő nincs áram alatt, vegye ki az akkumulátorokat.

3. kép: Vegye figyelembe a töltési idők táblázatát.

1) **Környezetvédelem**
Az elektromos és elektronikus készülékekben található veszélyes anyagok által okozott környezeti és egészségkárosodás elkerülése érdekében az ezzel a jelzéssel ellátott készüléket nem szabad hagyományos úton a háztartási hulladékba helyezni, hanem újra fel kell használni, illetve hasznosítani kell. Az újrahasznosítással kapcsolatos további információkért forduljon a helyi illetékes hatósághoz.

HR

Sigurnost!
Opasnost od ozljeda! Obične baterije mogu eksplodirati za vrijeme punjenja. Upotrebljavajte samo Ni-MH baterije s mogućnošću punjenja, a ne obične. Ugrađena funkcija regulacije sigurnosnog isključenja nakon funkcije 8,5 h AA/AAA i minus delta-V isključenja. Zagrijavanje baterija koje se mogu puniti i punjača tijekom postupka punjenja uobičajena je pojava. Nikada ne smijete puniti baterije koje cure, zahrđane su ili oštećene. Baterije ne smijete otvarati, bacati u vatru ili dovoditi do kratkog spoja. U slučaju oštećenja/smetnji obratite se prodavaču proizvoda VARTA.

Ovaj uređaj mogu koristiti djeca od 8 godina pa na više i osobe smanjenih tjelesnih, osjetilnih ili mentalnih sposobnosti ili osobe koje ne raspolažu iskustvom i znanjem ako su pod nadzorom ili rade po uputama, te razumiju uključene opasnosti. Djeca se ne smiju igrati s uređajem. Čišćenje i održavanje ne smiju vršiti djeca ako nisu starija od 8 godina i moraju biti pod nadzorom.

Uporaba punjača
Slika 1: Umetnite baterije koje se mogu puniti iste veličine (AA ili AAA) i jednakog kapaciteta. Svaka baterija mora dotaknuti oba kontakta.

Slika 2: Priključite USB kabel tipa C u izvor napajanja s 5 V/min. 1 A.
a) LED be: baterije se pune.
b) Stalno uključeno LED svjetlo: punjenje je završeno
c) Brzo treperavo LED svjetlo: greška, otkrivanje alkalnog sastojka, pogrešan polaritet, neispravna baterija, kratki spoj.

Sat štiti baterije od prekomjernog punjenja. Svako novo umetanje ponovo pokreće sat. Kontrola punjenja štiti baterije od prekomjernog punjenja. Kada punjač nije priključen u struju, izvadite baterije.

Slika 3: Obratite pozornost na tablicu vremena punjenja.

1) **Zaštita okoliša**
Kako bi se spriječilo ugrožavanje zdravlja ili okoliša opasnim tvarima koje luče električni i eletronički uređaji, te uređaje - označene ovim simbolom - nije dopušteno bacati u kućni otpad, nego ih je potrebno preraditi za ponovnu uporabu ili reciklirati. Više informacija o temi recikliranja možete dobiti od lokalnih nadležnih organa.

I

Sicurezza!
Attenzione! C'è il rischio di ferirsi. Non utilizzare l'apparecchio per caricare batterie primarie, in quanto potrebbero esplodere. Caricare soltanto batterie Ni-MH. Controllo integrato con spegnimento di sicurezza dopo 8,5 h con pile AA/AAA e funzione disinserzione in caso di delta V negativo. Un eventuale riscaldamento delle pile ricaricabili e dal caricabatteria in fase di ricarica è normale. Non utilizzare mai l'apparecchio per ricaricare batterie corrose, danneggiate o che presentino perdite. Non aprire le batterie, non gettarle nel fuoco o provocare corto-circuiti. In caso di danni/malfunzionamenti contattare il rivenditore VARTA.

L'apparecchio può essere utilizzato da bambini di almeno 8 anni e da persone con ridotte capacità fisiche, sensoriali o mentali o senza esperienza e conoscenza a condizione che vengano controllate / istruite e capiscano i pericoli in cui si può incorrere. I bambini non devono giocare con l'apparecchio. La pulizia e la manutenzione da parte dell'utente non devono essere effettuate da bambini di età inferiore agli 8 anni se non sotto il controllo di un adulto.

Utilizzo del caricabatterie
Fig. 1: Inserire pile ricaricabili a coppie, della stessa misura (AA or AAA) e della stessa capacità. Ogni batteria deve fare contatto ad entrambe le estremità.

Fig. 2: Collegare un cavo USB Type C alla sorgente di alimentazione da 5 V / almeno 1 A.
a) LED acceso: le batterie si stanno ricaricando.
b) LED fisso: Caricamento completato
c) LED lampeggiante rapido: Errore, rilevamento alcalina, polarità errata, batteria difettosa, cortocircuito.

Il timer evita che le batterie possano sovraccaricarsi. Ogni volta che l'apparecchio viene inserito nella presa il timer riparte da zero. Il dispositivo di controllo della carica evita che le batterie possano sovraccaricarsi. Quando il caricabatterie non è alimentato, rimuovere le batterie.

Fig. 3: Attenersi alla tabella dei tempi di carica.

1) **Protezione dell'ambiente**
Per evitare che le sostanze nocive contenute negli apparecchi elettrici ed elettronici possano causare danni all'ambiente o alla salute pubblica, le apparecchiature contrassegnate con questo simbolo non devono essere gettate nei rifiuti domestici indifferenziati ma devono essere riutilizzate o recuperate. Per maggiori informazioni in tema di riciclaggio rivolgetevi alle autorità competenti del vostro paese.

KZ

Қауіпсіздік!
Жарақат алу қаупі бар! Зарядтау кезінде негізгі батареялар жарылуы мүмкін. Негізгі емес, тек Ni-MH қайта зарядталатын батареяларын зарядтаңыз. Қауіпсіз ажыратуды біріктірілген тасымал басқару, 8,5сағ AA/AAA және минус дельта-В өшіру функциясы. Зарядтау кезінде қайта зарядталатын батареялардың мен зарядтағыштың қызуы қалыпты жағдай." Тот басқан, зақымдалған немесе ағатын қайта зарядталатын батареяларды ешқашан зарядтамаңыз. Қайта зарядталатын батареяларды ашпаңыз, отқа тастамаңыз немесе қысқа тұйықтамаңыз. Зақымдар/ ақаулық болса VARTA дилеріне хабарласыңыз.

8 жастан асқан балаларға және физикалық, сенсорлық немесе ақыл-ой қабілетттері төмен не тәжірибесі мен білімі аз адамдар оларды бақылау жүргізілгенде немесе қолдану туралы нұсқау берген және байланысты қауіп-қатерлер оларға түсіндірілген жағдайда ғана құрылғыны пайдалануға рұқсат беріледі. Балалар құрылғымен ойнамауы тиіс. Балаларға құрылғыны қадағалаусыз тазалауға және күтім көрсетуге болмайды.

Зарядтағышты пайдалану әдісі
1-сур.: Қайта зарядталатын батареяларды өлшемі мен сыйымдылығы бірдей (AA немесе AAA) жұп етіп салыңыз. Батареяның екі контактісі де қосылған болуы керек.

2-сур.: USB C түрі кабелін 5 В/мин 1А қуат көзіне қосыңыз.
а) ЖШД жанып тұр: зарядтау орындалуда.
b) Тұрақты жарықдиод: Қуатталып болды
c) Тез жыпылықтайтын жарықдиод: Ақау, Сілті табылды, полярлық дұрыс емес, бұзылған аккумулятор, қысқа тұйықталу.

Таймер батареяны артық қуаттаудан қорғайды. Қуат үзілімі таймерді қайта басынан іске қосады Зарядтауды басқару мүмкіндігі батареяларды артық зарядтаудан қорғайды. Зарядтау құрылғысынан ажыратылған болса, батареяларды алып тастаңыз

3-сур.: Зарядтау уақытын кестеде көрсетілгендей қараңыз.

1) **Қоршаған ортаны қорғау**
Электр және электрондық тауарлардағы қауіпті заттарға байланысты қоршаған орта және денсаулық мәселелерінің жоқ бермеу үшін осы таңбамен белгіленген құрылғыларды тұрмыстық қоқыспен бірге тастамау керек. Оны қалпына келтіріп, қайта пайдалану керек. Қайта пайдалану туралы қосымша ақпарат алу үшін жергілікті қала әкімшілігіне хабарласыңыз.

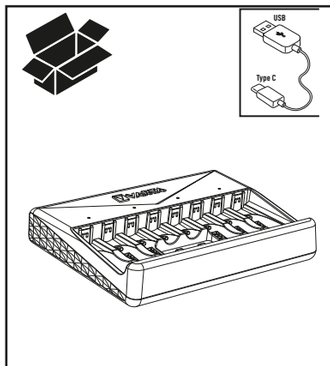

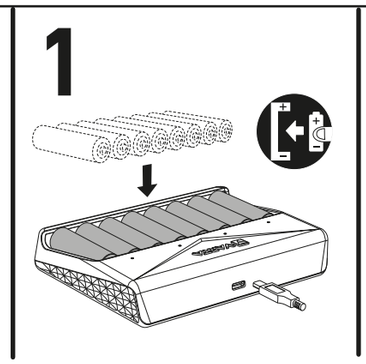

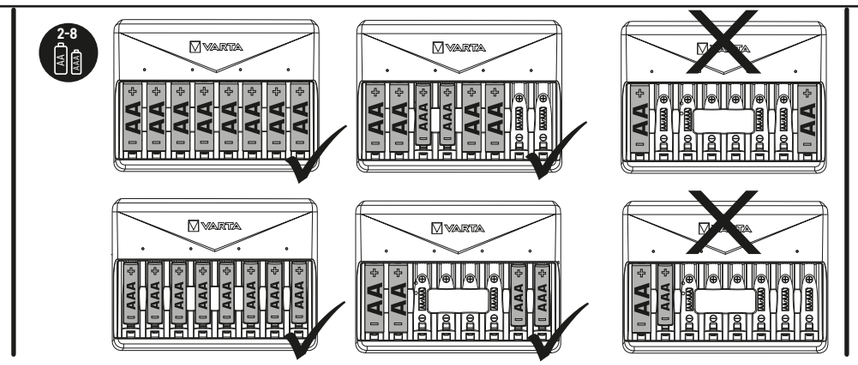

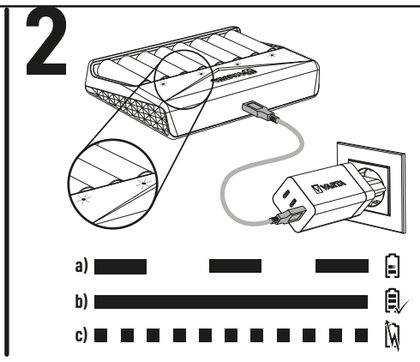

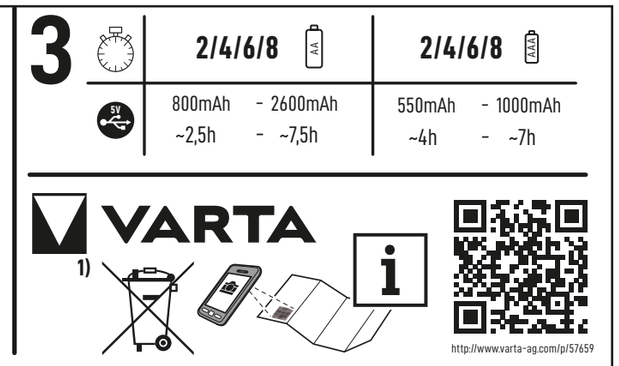

N

Sikkerhet!
Fare for personskade! Primærbatterier kan eksplodere ved opplading. Lad kun opp Ni-MH-batterier, ikke primærbatterier. Integrert sikkerhetsutkobling, kontroll etter 8,5 h AA/AAA og minus delta V-utkoblingsfunksjon. Oppheting av de oppladbare batteriene og laderen under lading er normalt. Korroderte, skadede batterier, eller batterier som lekker må aldri lades opp. Batterier må aldri åpnes, kastes i åpen ild eller kortsluttes. Kontakt en VARTA- forhandler ved skader/feil.

Dette apparatet kan brukes av barn fra åtte år og personer med nedsatte fysiske, sansende eller mentale evner eller manglende erfaring eller kunnskap hvis slike personer har fått opplæring eller blir holdt under oppsyn og forstår farene som er tilknyttet bruken av apparatet. Barn skal ikke leke med apparatet. Rengjøring og vedlikehold skal ikke utføres av barn med mindre de er over åtte år og holdes under oppsyn.

Slik bruker du laderen
Ill. 1: Sett inn oppladbare batterier av samme størrelse (AA eller AAA) og kapasitet parvis. Hvert batteri må berøre begge kontaktene.

Ill. 2: Fest USB-kabel av type C til strømkilde med 5 V / min. 1 A.
a) LED tent: Batteriene lades opp.
b) Kontinuerlig lysende LED: lading fullført
c) Raskt blinkende LED: feil, alkalieregistrering, feil polaritet, defekt batteri, kortslutning.

Timeren beskytter de oppladbare batteriene mot overlading. Hvis strømforsyningen avbrytes, starter timeren på nytt. Ladekontrollfunksjonen beskytter batteriene mot overlading. Ta ut batteriene når laderen ikke er tilkoblet.

Ill. 3: Se på ladetidstabellen.

1) **Miljøvern**
For å unngå miljø- og helseproblemer som følge av farlige stoffer som finnes i elektriske og elektroniske apparater, skal apparater som er merket med dette symbolet ikke kastes sammen med husholdningsavfall, men gjenvinnes eller brukes på nytt. Du kan få mer informasjon om gjenvinning på miljøstasjonen i kommunen der du bor.

NL

Veiligheid!
Gevaar op letsel! Niet-oplaadbare batterijen kunnen bij het opladen exploderen. Alleen Ni-MH batterijen en geen niet-oplaadbare batterijen opladen. Geïntegreerde veiligheidsuitschakeling na 8,5h AA/AAA en negatieve-delta-V-uitschakeling. Oplaadbare batterijen en oplader kunnen tijdens het opladen warm worden. Nooit roestige, beschadigde of lekkende batterijen opladen. Batterijen niet openen, in het vuur gooien of kortsluiten. Bij schade/ storingen contact opnemen met de VARTA dealer.

Dit toestel kan gebruikt worden door kinderen van 8 jaar en ouder en personen met verminderde lichamelijke, zintuiglijke en verstandelijke vaardigheden of die onvoldoende ervaring of kennis hebben, indien zij onder toezicht staan of goed geïnformeerd zijn en zij de risico's begrijpen. Kinderen mogen niet met het toestel spelen. Schoonmaak en gebruikersonderhoud mag niet door kinderen uitgevoerd worden, tenzij ze ouder dan 8 zijn en onder toezicht staan.

Hoe de lader te gebruiken
Afb. 1: Plaats oplaadbare batterijen met hetzelfde formaat (AA of AAA) en dezelfde capaciteit paarsgewijs. Elke batterij moet aan beide kanten contact maken.

Afb. 2: Sluit USB-C-kabel aan op stroombron van 5 V en minimaal 1 A.
a) LED aan: de batterijen worden opgeladen.
b) Brand: opladen voltooid
c) Led knippert snel: fout, herkenning alkalinebatterij, verkeerde polariteit, defecte batterij, kortsluiting.

De timer beschermt de batterijen tegen te sterke lading. Door het onderbreken van de netvoeding wordt de timer opnieuw gestart. De oplaadcontrole beschermt de batterijen tegen te sterke lading. Verwijder de batterijen als de lader niet is aangesloten.

Afb. 3: Let op de tabel met de laadtijden.

1) **Milieubescherming**
Ter voorkoming van milieu- en gezondheidsproblemen als gevolg van gevaarlijke stoffen in elektro- en elektronische apparaten, mogen apparaten die zijn voorzien van dit symbool niet met het reguliere huisvuil worden afgevoerd, maar moeten worden hergebruikt of gerecycled. Voor meer informatie over het thema recycling kunt u zich wenden tot de daarvoor aangewezen instantie.

P

Segurança!
Perigo de ferimentos! As pilhas galvânicas primárias podem explodir durante o carregamento. Recarregar apenas pilhas recarregáveis de Ni-MH, nunca pilhas galvânicas primárias. Desativação de segurança integrada após 8,5h AA/AAA e função de corte delta-V negativo. É habitual ocorrer o aquecimento de pilhas recarregáveis e do carregador durante o carregamento. Nunca carregar pilhas recarregáveis corroidas, danificadas ou a verter ácido. Não abrir, deitar no fogo ou curto-circuitar as pilhas recarregáveis. Em caso de danos/avarias, contatar o distribuidor VARTA.

Este aparelho pode ser usado por crianças com idade de 8 anos ou superior e pessoas com capacidades físicas, sensoriais ou mentais reduzidas ou com falta de experiência e conhecimentos, desde que supervisionadas/ instruídas e que compreendam os riscos envolvidos. As crianças não devem brincar com o aparelho. A limpeza e manutenção por parte do utilizador não deverão ser feitas por crianças a não ser que tenham mais de 8 anos e sejam supervisionadas.

Utilização do carregador
Figura 1: Insira pilhas recarregáveis do mesmo tamanho (AA ou AAA) e capacidade em par. Cada pilha recarregável tem de tocar em ambos os contatos.

Figura 2: Ligar o cabo USB do tipo C à fonte de alimentação de 5V / mín. 1A.
a) LED ligado: pilhas recarregáveis estão a ser carregadas.
b) LED aceso de modo fixo: carregamento completo
c) LED a piscar rápido: erro, pilha alcalina detetada, polaridade errada, pilha defeituosa, curto-circuito.

Ter em atenção a tabela dos tempos de carga. Terminar manualmente o processo de carregamento. A função de controlo de carga protege as pilhas recarregáveis contra sobrecarga. Retirar as pilhas depois de desligar o carregador da corrente.

Figura 3: Ter em atenção a tabela dos tempos de carga.

1) **Proteção do ambiente**
Para evitar problemas no ambiente e para a saúde, causados por substâncias perigosas presentes nos equipamentos elétricos e eletrónicos, os equipamentos identificados com este símbolo não podem ser eliminados junto com o lixo doméstico não separado, devendo ser reencaminhados para reutilização ou reciclagem. Para mais informações sobre reciclagem, contate os serviços municipalizados.

PL

Bezpieczeństwo!
Niebezpieczeństwo obrażeń! Baterie galwaniczne (jednorazowego użytku) mogą eksplodować podczas ładowania. Ładować tylko akumulatory Ni-MH, nie ładować baterii galwanicznych (tj.alkalicznych, cynkowo-węglowych). Zintegrowane sterowanie wyłącznikiem bezpieczeństwa po 8,5 godz. AA/AAA i funkcja odcięcia minus delta-V. Nagrzewanie się baterii i ładowarki podczas ładowania jest zjawiskiem normalnym. W żadnym razie nie ładować akumulatorów skorodowanych i uszkodzonych lub takich, z których wycieka elektrolit. Akumulatorów nie otwierać, nie zwierać i nie wrzucać do ognia. W razie uszkodzeń/usterek skontaktować się ze sprzedawcą VARTA.

Urządzenie może być używane przez dzieci w wieku powyżej 8 lat i przez osoby o ograniczonych możliwościach fizycznych, czuciowych lub umysłowych lub pozbawionych doświadczenia i wiedzy, jeżeli są one pod nadzorem lub wcześniej otrzymały instrukcje dotyczące obsługi urządzenia i zrozumiały zagrożenia, którym mogą podlegać. Dzieci nie powinny bawić się urządzeniem. Czyszczenie i konserwacja nie mogą być wykonywane przez dzieci, chyba że mają powyżej 8 lat i są nadzorowane.

Obsługa ładowarki
Rysunek 1: Do ładowarki należy wkładać parami baterie o tym samym rozmiarze (AA lub AAA) i pojemności. Każdy akumulator musi dotykać obu styków.

Rysunek 2: Podłączyć kabel USB typu C do źródła zasilania 5 V/min. 1 A.
a) Dioda LED włączona: trwa ładowanie akumulatorów.
b) Świecąca dioda LED: Ładowanie zakończone
c) Szybko migająca dioda LED: Błąd, wykrycie baterii alkalicznej, odwrotna polaryzacja, uszkodzona bateria, zwarcie.

Należy przestrzegać czasów ładowania podanych w tabeli. Aby zakończyć proces ładowania należy wyjąć akumulatory. Funkcja kontroli poziomu naładowania chroni akumulatory przed przeładowaniem. Podczas wyjmowania akumulatorów ładowarka nie może być podłączona.

Rysunek 3: Należy przestrzegać czasów ładowania podanych w tabeli.

1) **Chroń środowisko naturalne**
Zużyte produkty elektroniczne należy wyrzucać do specjalnych pojemników na sprzęt elektryczny i elektroniczny. W celu ograniczenia zużycia surowców naturalnych i zmniejszenia ilości odpadów muszą zostać poddane procesowi recyklingu. Szczegółowych informacji na ten temat udziela np. Urząd Gminy i Zakłady Gospodarki Komunalnej.

RO

Siguranță!
Pericol de rănire! Bateriile primare pot exploda în timpul încărcării. Reîncărcați numai acumulatori de tip Ni-MH și nu baterii primare. Comandă de oprire de siguranță integrată după 8,5h AA/AAA și funcție de întrerupere minus delta-V. Încălzirea bateriilor reîncărcabile și a încărcătorului în timpul încărcării este normală. Nu încărcați niciodată acumulatori corodați, deteriorați sau care prezintă scurgeri. Nu desfaceți, nu aruncați în foc și nu scurtcircuitați acumulatorii. În caz de deteriorări/defecțiuni contactați comerciantul pentru produse VARTA.

Aparatul poate fi folosit de copii în vârstă de 8 ani sau mai mari și de către persoane cu capacități fizice, senzoriale sau mentale reduse sau lipsă de experiență și cunoștințe doar dacă sunt supravegheați / instruiți și înțeleg pericolele la care se supun. Copiii nu trebuie să se joace cu aparatul. Curățarea și utilizarea aparatului nu trebuie efectuate de copii, decât dacă aceștia au peste 8 ani și sunt supravegheați.

Utilizarea încărcătorului
Fig. 1: Introduceți bateriile reîncărcabile de aceeași dimensiune (AA sau AAA) și cu aceeași capacitate. Fiecare acumulator trebuie să atingă ambele contacte.

Fig. 2: Atașați cablul de tip USB C la sursa de alimentare de 5V / min. 1A.
a) LED pornit: acumulatoarele se încarcă.
b) LED-ul este aprins constant: încărcare finalizată
c) LED-ul clipește rapid: Eroare, detectare alcalină, polaritate incorectă, baterie defectă, scurtcircuit.

Temporizatorul protejează acumulatoarele împotriva supraîncărcării. Fiecare introducere în priză resetează temporizatorul. Sistemul de control al încărcării protejează acumulatorii împotriva supraîncărcării. În cazul în care încărcătorul nu este conectat scoateți acumulatorii din încărcător.

Fig. 3: Respectați indicațiile din tabelele cu timpul de încărcare.

1) **Protecția mediului**
Pentru a preveni probleme legate de sănătate și de mediu datorate substanțelor periculoase din aparatele electrice și electronice, nu este permis ca aparatele care sunt marcate cu acest simbol să fie aruncate împreună cu gunoiul menajer, acestea trebuie reciclate. Pentru informații suplimentare referitoare la reciclare vă rugăm să vă adresați autorităților competente în acest sens.

RUS

Меры предосторожности!
Опасность получения травм! Обычные батарейки могут взрываться в процессе зарядки. Разрешается заряжать только никель- металлогидридные аккумуляторные батареи, но не обычные батарейки. Встроенная функция безопасного отключения после 8,5 ч, AA/AAA, и защита от перезаряда («Дельта-Пик»). Нагревание аккумуляторных батарей и зарядного устройства во время зарядки – нормальное явление. Запрещено заряжать поржавевшие, поврежденные или протекающие аккумуляторы. Аккумуляторные батареи нельзя открывать, бросать в пламя или закорачивать. При выявлении повреждений или дефектов следует обращаться к дилеру компании VARTA.

Использование данного устройства детьми старше 8 лет, лицами с ограниченными физическими, сенсорными или умственными способностями, недостатком опыта или знаний допускается при условии контроля или инструктажа и осознания связанных рисков. Детям запрещено играть с устройством. Очистку и обслуживание устройства могут выполнять дети старше 8 лет при условии наблюдения взрослыми.

Инструкция по применению зарядного устройства
Рис. 1: Вставьте попарно аккумуляторы одинакового размера (AA или AAA) и емкости. Удостоверьтесь в плотном прилегании обоих контактов каждой батареи.

Рис. 2: Подключите кабель USB Type C к источнику питания с 5 В/мин. 1А.
a) Светодиодный индикатор горит: идет процесс зарядки аккумуляторных батарей.
b) Светодиод горит: зарядка завершена
c) Светодиод мигает часто: ошибка, обнаружены щелочные батареи, несоответствие полярности, неисправность батареи, короткое замыкание.

Таймер защищает аккумулятор от перезаряда.Прерывание электропитания перезапускает таймер. Функция контроля зарядки защищает аккумуляторы от перезарядки. Достаньте аккумуляторы из зарядного устройства, если оно отключено из розетки.

Рис. 3: Соблюдать рекомендуемое время зарядки (указано в таблице).

1) **Экологическая безопасность**
С целью предотвращения негативного воздействия на окружающую среду и здоровье человека опасных веществ, которые содержатся в электрических и электронных устройствах, запрещено выбрасывать устройства, обозначенные этим символом, вместе с несортированным бытовым мусором. Такие устройства подлежат вторичной переработке или утилизации. Для получения дополнительной информации по вопросам переработки для последующего использования обращайтесь в соответствующую службу.

S

Säkerhet!
Skaderisk! Primärbatterier kan explodera vid uppladdning. Ladda endast Ni-MH batterier, inga primärbatterier. Inbyggd säkerhetskontroll för avstängning efter 8,5 h AA/AAA och minus delta-V-avstängningsfuktion. Det är normalt att laddningsbara batterier och laddaren blir varma vid laddning. Ladda aldrig rostiga, skadade eller läckande batterier. Öppna inte batterier, kasta inte in dem i eld och kortslut dem inte. Kontakta VARTA- återförsäljaren vid skador/störningar.

Denna apparat kan användas av barn från 8 års ålder och uppåt och av personer med nedsatt fysisk, sensorisk eller mental förmåga eller med bristande erfarenhet och kunskap, om personerna i fråga är under uppsikt och har fått anvisningar om hur apparaten fungerar och om de har förstått vilka risker som användningen kan medföra. Barn ska inte leka med apparaten. Rengöring och användarunderhåll ska inte utföras av barn, såvida de inte är över 8 år och är under uppsikt.

Så här används laddaren
Bild 1: Sätt i laddningsbara batterier av samma storlek (AA eller AAA) och kapacitet parvis. Varje batteri måste beröra båda kontakterna.

Bild 2: Fäst en USB-kabel av typ C till strömkällan med 5 V/min. 1 A.
a) LED lyser: Batterierna laddas.
b) Lysande LED: färdigladdad
c) Snabbt blinkande LED: fel, varning för läckt batterivätska, fel polaritet, defekt batteri, kortslutning.

Timern skyddar batterierna mot överladdning. Varje gång laddaren sätts i eluttaget startar timern på nytt. Laddningskontroll skyddar batterierna mot överladdning.
Ta ut batterierna när laddaren inte är ansluten.

Bild 3: Beakta tabellen med laddningstider.

1) **Miljöskydd**
För att undvika miljö- och hälsoproblem pga farliga ämnen i elektriska och elektroniska apparater får apparater som är märkta med den här symbolen inte slängas i osorterade hushållssopor, utan måste återanvändas eller återvinnas. För mer information om återvinning, var god vänd dig till ansvarig myndighet.

SRB/MNE

Sigurnost! Opasnost od povreda! Obične baterije mogu da eksplodiraju ako se pune. Puniti samo Ni-MH baterije, nikada obične baterije. Integrisana kontrola za bezbedno isključivanje nakon 8,5 h AA/AAA i minus delta-V funkcija isključivanja. Zagrevanje punjivih baterija i punjača tokom punjenja je uobičajeno. Nikada nemojte da punite korodirane, oštećene ili procurele baterije. Ne otvarati baterije, ne bacati u vatru i ne spajati na kratko. U slučaju oštećenja/smetnje kontaktirati prodavca proizvoda VARTA.

Ovaj uređaj mogu da koriste deca stara 8 i više godina, te osobe sa smanjenim fizičkim, senzornim i mentalnim sposobnostima ili nedostatkom iskustva i znanja, ukoliko su pod nadzorom ili su upućene u bezbednu upotrebu uređaja i razumeju s tim povezane rizike. Deca ne smeju da se igraju uređajem. Deca ne smeju da vrše čišćenje i korisničko održavanje bez nadzora.

Korišćenje punjača
Slika 1: Postavite punjive baterije iste veličine (AA ili AAA) i kapaciteta u paru. Svaka baterija mora da dodiruje oba kontakta.

Slika 2: Priključite USB kabl tipa C na izvor napajanja sa 5 V/min. 1 A.
a) LED dioda uključena: baterije se pune.
b) LED indikator koji trajno svetli: Punjenje završeno
c) LED indikator koji brzo treperi: Greška, detekcija alkalnih baterija, pogrešan polaritet, oštećena baterija, kratak spoj.

Tajmer štiti baterije da se ne prepune. Svako uključivanje restartuje tajmer. Kontrola punjenja štiti baterije da se ne prepune. Baterije izvaditi pošto se punjač isključi iz struje.

Slika 3: Pridržavati se tabele vremena punjenja.

1) **Zaštita životne okoline**
Da bi se sprečili rizici po životnu okolinu i zdravlje usled opasnih materija iz električnih i elektronskih uređaja, zabranjeno je bacati uređaje označene ovim simbolom u nesortirano smeće, već oni moraju da budu reciklirani. Za ostale informacije na temu reciklaže obratite se odgovarajućoj ustanovi.

SK

Bezpečnosť
Nebezpečenstvo poranenia! Primárne batérie môžu pri nabíjaní vybuchnúť. Len batérie Ni-MH, nenabíjajte žiadne primárne batérie. Integrovaný bezpečnostný vypínač po 8,5 h AA/AAA a funkcia vypnutia minus delta V. Zahrievanie nabíjacích batérií a nabíjačky počas obvyklého nabíjania. Nikdy nenabíjate skorodované, poškodené alebo vytečené batérie. Batérie neotvárajte, nehádžte do ohňa ani neskratujte. Pri poškodení alebo poruchách kontaktujte predajcu VARTA.

Tento prístroj môžu používať deti od 8 rokov a osoby so zníženými fyzickými, zmyslovými alebo psychickými schopnosťami alebo nedostatkom skúseností a vedomostí ak sú pod dozorom/poučení a sú si vedomí s tým spojených rizík. Deti sa s prístrojom nemajú hrať. Čistenie a používateľská údržba nemajú byť vykonávané deťmi ak nie sú staršie ako 8 rokov a pod dozorom.

Použitie nabíjačky
Obrázok 1: Vložte nabíjacie batérie rovnakej veľkosti (AA alebo AAA) a kapacity v pároch. Každá batéria sa musí dotýkať oboch kontaktov.
Obrázok 2: Pripojte USB kábel typu C k napájaciemu zdroju s 5 V / min. 1 A.
a) LED zap: batérie sa nabíjajú,
b) Statická LED: Nabíjanie dokončené
c) Rýchlo blikajúca LED: Chyba, detekcia alkálií, nesprávna polarita, chybná batéria, skrat.

Pozri tabuľku s dobami nabíjania. Proces nabíjania ukončite ručne. Kontrola nabíjania chráni batérie pred prebitím. Ak nie je nabíjačka pripojená, batérie vyberte.

Obrázok 3: Pozri tabuľku s dobami nabíjania.

1) **Ochrana životného prostredia**
Z dôvodu zabránenia ekologickým a zdravotným problémom vplyvom nebezpečných látok v elektrických a elektronických prístrojoch, prístroje, ktoré sú označené týmto symbolom, nesmú byť likvidované spolu s netriedeným domovým odpadom, ale musia byť opätovne použité alebo zhodnotené. Pre ďalšie informácie k téme recyklácie sa, prosím, obráťte na príslušný úrad.

SLO

Varnost!
Nevarnost poškodb! Primarne baterije lahko pri polnjenju eksplodirajo. Polnite samo baterije Ni-MH, ne tudi primarnih baterij. Vgrajena enota za varno zaustavitev po 8,5 h funkcija za izklop minus delta-V za AA/AAA. Segrevanje akumulatorskih baterij in polnilnika med polnjenjem je običajno. Nikoli ne polnite zarjavelih, poškodovanih ali izteklih baterij. Baterij ne odpirajte, mečite v ogenj ali na kratko vežite. Pri škodi/motnjah se obrnite na trgovca VARTA.

To napravo smejo uporabljati otroci, stari najmanj 8 let, in osebe z zmanjšanimi fizičnimi, čutnimi ali duševnimi sposobnostmi ali s pomanjkljivimi izkušnjami in znanjem, če so pri tem pod nadzorom/dobijo navodila in razumejo s tem povezana tveganja. Otroci se z napravo ne smejo igrati. Otroci ne smejo čistiti in vzdrževati naprave, če niso starejši od 8 let ter pod nadzorom.

Uporaba polnilnika
Slika 1: Vstavite par akumulatorskih baterij iste velikosti (AA ali AAA) in zmogljivosti. Vsaka baterija se mora dotikati obeh kontaktov.

Slika 2: Kabel USB Type C priključite na vir napajanja 5 V/najm. 1 A.
a) Vključena LED-dioda: baterije se polnijo.
b) Lučka LED sveti: polnjenje končano
c) Lučka LED hitro utripa: napaka, zaznavanje alkalne baterije, napačna polarnost.

Časovnik ščiti baterije pred prekomernim polnjenjem. Ob vsaki priključitvi se časovnik ponovno zažene. Nadzor polnjenja ščiti baterije pred preprapolnjenostjo. Če polnilnik ni priključen, baterije odstranite.

Slika 3: Upoštevajte tabelo s časi polnjenja.

1) **Varstvo okolja**
Za preprečitev težav z okoljem in zdravjem zaradi nevarnih snovi v električnih in elektronskih napravah, naprav, označenih s tem simbolom, ni dovoljeno odstraniti med običajne gospodinjske odpadke, ampak jih je treba ponovno uporabiti ali reciklirati. Za nadaljnje informacije o reciklaranju se obrnite na pristojni urad.

SERVIS IN GARANCIJA
Ta izdelek je bil pregledan in izjavljamo, da bo v garancijskem roku brezhibno deloval, če ga boste uporabljali po danih navodilih. Zagotavljamo, da ta izdelek nima okvar, ki bi bile posledica poškodovanega materiala ali napake pri izdelavi in jamčimo za lastnosti ali brezhibno delovanje aparata v garancijskem roku, ki začne teči z izročitvijo blaga potrošniku. Zahteva za odpravo napak lahko podate proizvajalcu, uvozniku, prodajalcu ali pooblaščenemu serviserju. V primeru reklamacije se obrnite na prodajno mesto, kjer ste izdelek kupili. Garancija velja na geografskem območju Republike Slovenije. Garancija ne vključuje poškodb izdelka, ki nastanejo kot posledica nesreče ali nepravilne uporabe, zlorabe, spreminjanja naprave ali uporabe, ki se ne ujema s tehničnimi in/ali varnostnimi predpisi. Garancija prav tako ne velja, če je izdelek razstavljala ali popravljala oseba, ki nima našega pooblastila. Po preteku garancijskega roka zagotavljamo potrošniku vzdrževanje, nadomestne dele in priklopne aparate najmanj 3 leta po poteku garancijskega roka. V primeru reklamacije se obrnite na prodajno mesto, kjer ste izdelek kupili. Servisiran ali nov proizvod boste prejeli v najkrajšem času oziroma najkasneje v 45 dneh. Opozorilo: Garancija ne izključuje pravic potrošnika, ki izhajajo iz odgovornosti prodajalca za napake na blagu. ZASTOPNIK: VARTA CONSUMER TRGOVINA d.o.o., Kardeljeva ploščad 11a, 1000 Ljubljana

TR

Güvenlik!
Yaralanma tehlikesi! Primer piller şarj işlemi sırasında patlayabilir. Yalnızca Ni-MH şarj edilebilir piller şarj edilmeli, primer piller kullanılmamalıdır. 8,5 saat AA/AAA ve eksi delta-V kesme fonksiyonundan sonra entegre güvenlik kapama kontrolü. Şarj sırasında şarj edilebilir pillerin ve şarj cihazının ısınması normaldir. Asla oksitlenmiş, hasarlı veya akmış piller şarj edilmemelidir. Piller açılmamalı, ateşe atılmamalı veya kısa devre yaptırılmamalıdır. Hasar veya arıza durumunda VARTA satıcısı ile iletişime geçilmelidir.

Bu cihaz, 8 yaş ve üzeri çocuklar tarafından kullanılmadır. Yetersiz fiziksel, duyumsal veya zihinsel kapasitelere sahip veya deneyim ve bilgisi bulunmayan kişiler, sadece gözetim altında olmaları ve içerilen tehlikeleri anlamaları kaydıyla kullanılabilir. Çocuklar cihazla oyun oynamamalıdır. Temizlik ve bakımı işlemleri, 8 yaşın altındaki çocuklar tarafından yapılmamalıdır.

Şarj cihazının kullanımı
Resim 1: Aynı boyutta (AA veya AAA) ve kapasitede şarj edilebilir pilleri çift olarak takın. Piller yuvadaki her iki kontağa da temas etmelidir.

Resim 2: USB Tip C kablosunu 5V / min. 1A olan bir güç kaynağına bağlayın.
a) LED açık: Piller şarj ediliyor.
b) Sabit LED: Şarj tamamlandı
c) Hızlı yanıp sönen LED: Hata, Alkali tespiti, yanlış kutuplama, arızalı pil, kısa devre.
Zamanlayıcı pillerin aşırı şarj edilmesini önler. Her bir prize takma işlemi zamanlayıcıyı yeniden işletir. Şarj kontrolü pilleri aşırı yüklemeden korur. Bağlı olmayan şarj cihazının üzerinde pil bulundurulmamalıdır.
Resim 3: Şarj süreleri tablosunu dikkate alın.

1) **Çevre koruma**
Elektrikli ve elektronik cihazlarda bulunan tehlikeli maddelerin neden olduğu çevre ve sağlık sorunlarının önlenmesi doğrultusunda, bu simge ile işaretlenmiş cihazlar ayıklanmamış evsel atık ile birlikte yok edilmemelidir ve yeniden kullanılmalı veya işlenmelidir. Geri dönüşüm konusunda ek bilgiler için yetkili kurumlara başvurun.

UA

Безпека!
Небезпека травмування! Батареї первинних елементів можуть вибухати під час зарядки. Дозволяється заряджати тільки нікель- металогідридні акумуляторні батареї, але не батареї первинних елементів. Вбудована схема відключення за 8,5 год AA/AAA та функція відключення методом мінус дельта-V. Нагрівання акумуляторних батарей і зарядного пристрою під час зарядження - звичайне явище. Заборонено заряджати іржаві, пошкоджені та протікаючі батареї. Акумуляторні батареї не слід відкривати, кидати у полум'я чи закорочувати. При виявленні пошкоджень чи дефектів слід звернутися до дилера компанії VARTA.

Цей прилад може використовуватися дітьми у віці від 8 років і старше, а також особами з обмеженими фізичними, сенсорними або розумовими здібностями або недостатнім досвідом і знаннями, тільки якщо вони знаходяться під наглядом чи керуються вказівками щодо використання приладу в безпечний спосіб і усвідомлюють пов'язаний з цим рівень небезпеки. Дітям забороняється гратися з приладом. Дітям заборонено проводити заходи з очищення та обслуговування приладу без нагляду дорослих.

Застосування зарядного пристрою
Мал. 1: Попарно вставте акумуляторні батареї однакового розміру (AA або AAA) та ємності. Впевнитесь у щільному прилеганні обох контактів кожної батареї.

Мал. 2: Під'єднайте кабель USB Type-C до джерела живлення з характеристиками 5 В/мін. 1 А.
a) Світлодіод світиться: відбувається процес зарядки акумуляторних батарей.
b) Статичний світлодіод: зарядження завершено
c) Світлодіод швидко блимає: помилка, виявлення лужного акумулятора, неправильна полярність, несправний акумулятор, коротке замикання.

Функцію захисту акумуляторних батарей від перезарядку виконує таймер. Після кожного включення пристрою до штепсельної розетки відбувається перезапуск таймера. Функція контролю процесу зарядки захищає акумуляторні батареї від перезарядку.
Вийняти акумуляторні батареї після того, як зарядний пристрій вимкнено.

Мал. 3: Слід дотримуватись часу зарядки, вказаного у таблиці.

1) **Екологічна безпека**
З метою запобігання негативному впливу на довкілля та здоров'я людини небезпечних речовин, що містяться у електричних та електронних пристроях, заборонено викидати пристрої, позначені цим символом, разом із несортованим побутовим сміттям. Такі пристрої підлягають вторинній переробці або утилізації. Для отримання додаткової інформації з питань переробки для подальшого використання звертайтесь до відповідної служби.

AR

السلامة، خطر الإصابة!
قد تنفجر البطاريات الأساسية أثناء الشحن. احرص على عدم شحن أية بطاريات أساسية في حال شحن فقط بطاريات هيدريد النيكل المعدني. قطع الإيقاف للأمان المدمجة للتحكم في الإيقاف بعد 8,5 ساعة للبطارية AA/AAA وقطع التيار عندما تكون دلتا V سالبة. تعتبر سخونة البطاريات القابلة لإعادة الشحن والشاحن أمراً عادياً. يُمنع فتح البطاريات أو إلقائها في النار أو قصر دوائرها الكهربائية في حالة وجود أضرار أو اختلالات فيرجى الاتصال بموزع VARTA.

يمكن استخدام هذا الجهاز بواسطة الأطفال الذين تتراوح أعمارهم من 8 سنوات فما فوق والأشخاص ذوي القدرات الجسمانية أو الحسية أو العقلية المنخفضة أو عديمي الخبرة والمعرفة إذا تم الإشراف عليهم/تعليمهم ويفهمون المخاطر المعنية. يجب ألا يعبث الأطفال بالجهاز. يجب عدم قيام الأطفال بالتنظيف والصيانة إلا إذا كانوا أكبر من 8 سنوات مع الإشراف عليهم.

استخدام الشاحن
صورة 1: قم بتركيب بطاريات قابلة لإعادة الشحن من نفس الحجم (AA أو AAA) والقدرة معًا.
يجب أن يتلامس كل بطارية مع سطحي التلامس.

صورة 2: قم بتوصيل وصلة USB نوع C كمصدر طاقة بجهد 5 فولت/بعد أدنى 1 أمبير.
أ) لمبة LED تومض: جاري الشحن
ب) لمبة LED ثابتة: اكتمال الشحن
ج) لمبة LED تومض بشكل سريع: خطأ، رصد مادة قلوية، قطبية خاطئة، بطارية تالفة.

يعمل جهاز ضبط الوقت على حماية البطاريات من الشحن المفرط. يعمل أي إدخال على إعادة تشغيل جهاز ضبط الوقت من جديد. يعمل فحص الشحن على حماية البطارية من الشحن المفرط. أخرج البطارية إذا كان الشاحن غير موصل.

صورة 3 يرجى مراعاة جدول مواعيد الشحن.

حماية البيئة
للحيلة المشاكل البيئة والصحية التي تسببها المواد الخطرة في الأجهزة الكهربائية والإلكترونية، يحب عدم التخلص من الأجهزة، المشار إليها بهذا الرمز، من خلال النفايات المنزلية التي لم يتم فرزها، بل يتعين إعادة استخدامها أو إعادة تصنيعها. لمزيد من المعلومات حول موضوع إعادة التصنيع، يرجى الاتصال بالجهة المختصة.